Fragen

Telefon 05534 91040
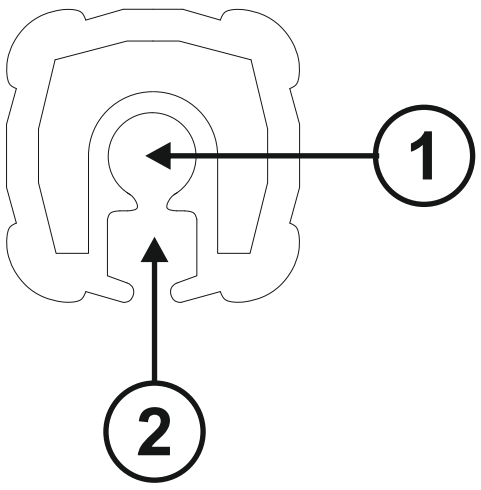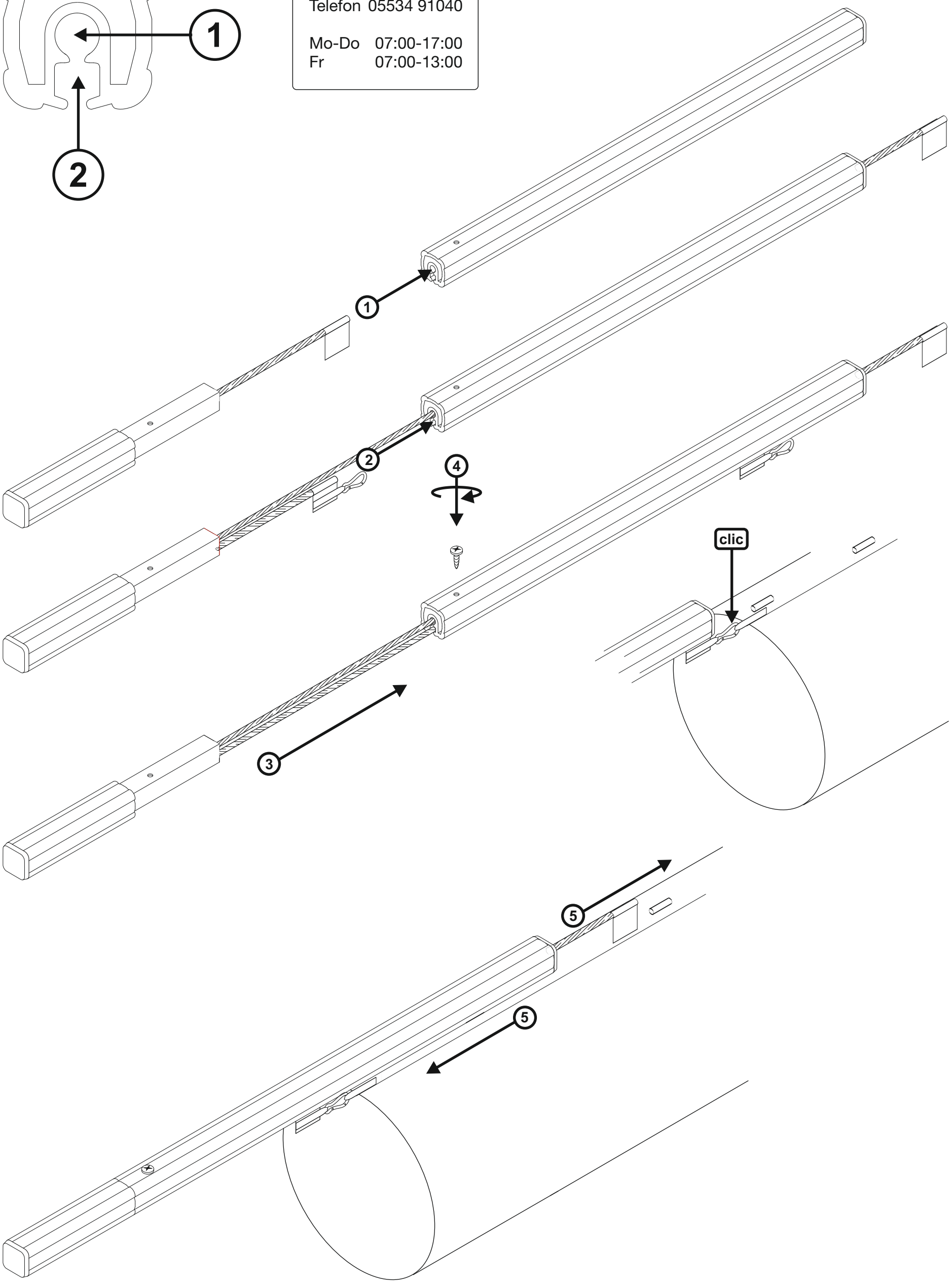
Mo-Do 07:00-17:00
Fr 07:00-13:00